屋根材名称	陶器製防災平板瓦　スーパートライ110サンレイ	図面番号：
図面名称	片流（垂れ付７寸丸・棟金具・乾式フリーエアーロール）	M形-構12-片-1

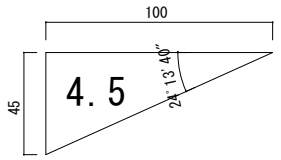

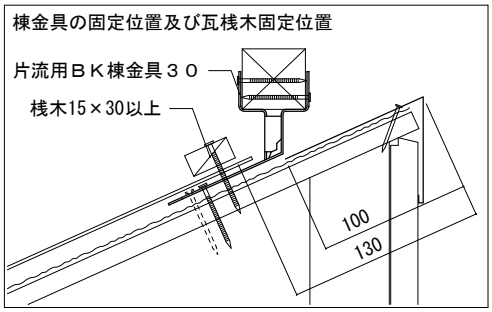

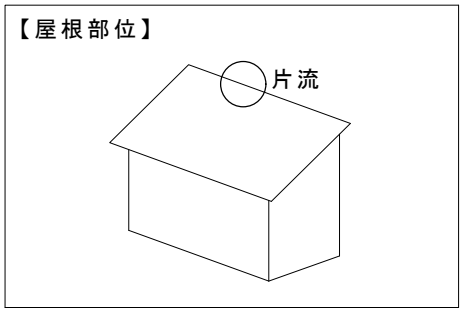

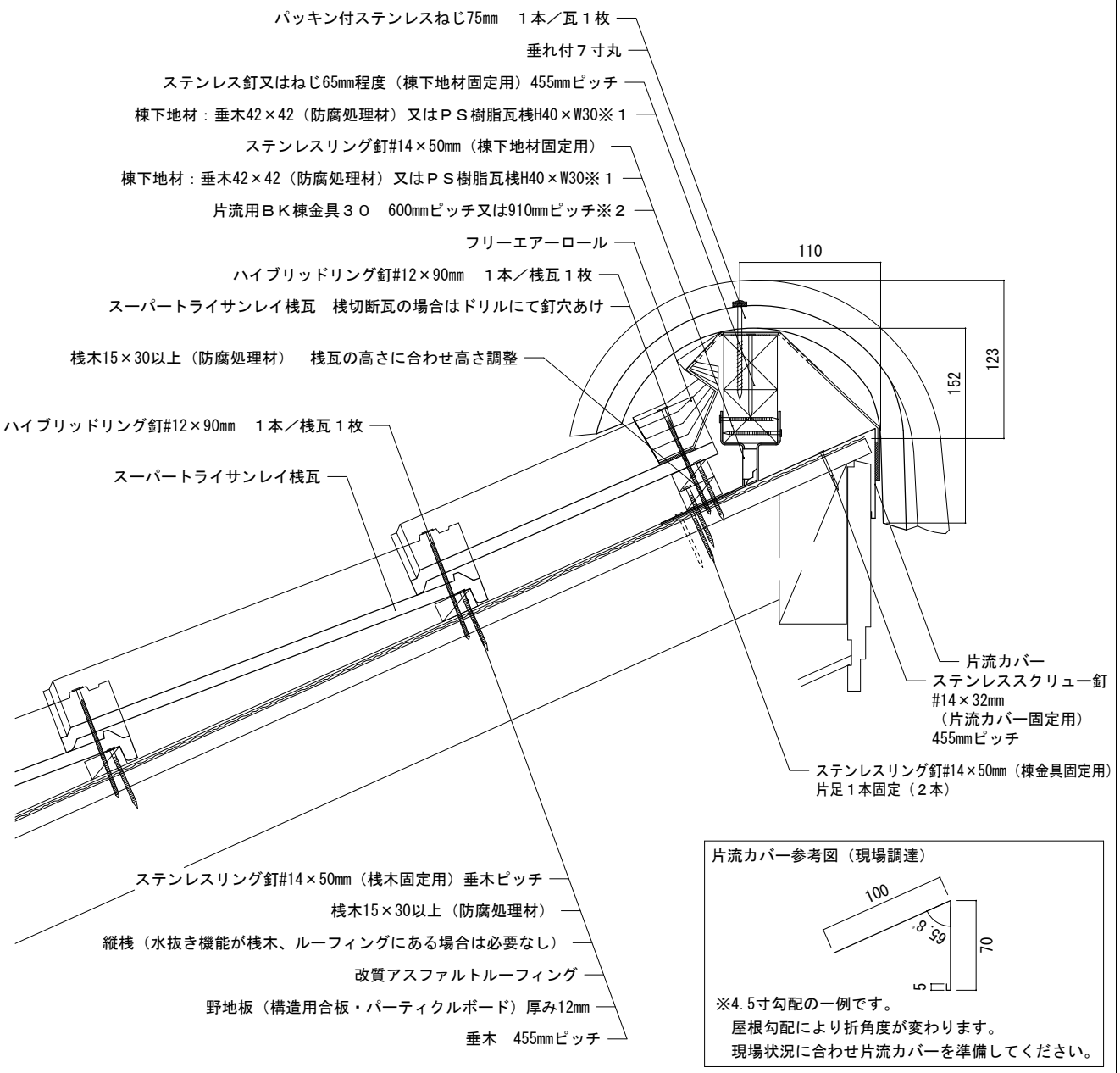

備考:

※１図は垂木42×42（防腐処理材）を示しています。

※２フリーエアーロールを使用する場合は、600㎜ピッチを推奨します。

縮尺：1/5	作成年月日：2022年 2月 1日	第１版	Tsuruya 株式会社　鶴　弥