| 屋根材名称 | 陶器製防災平板瓦　スーパートライ110スマート | 図面番号： |
|---|---|---|
| 図面名称 | すがり（瓦割り付け有り）※1 | F形SM-構12-ス-1 |

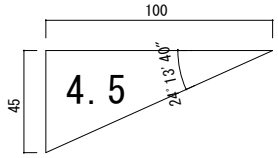


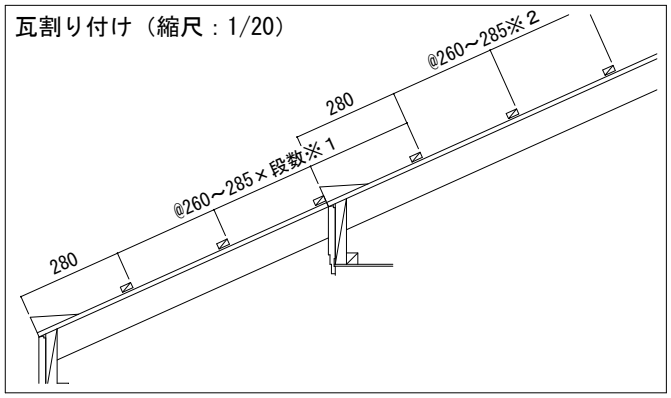


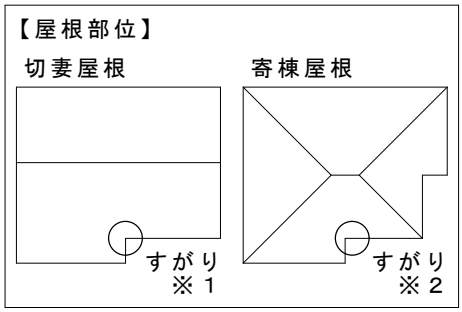


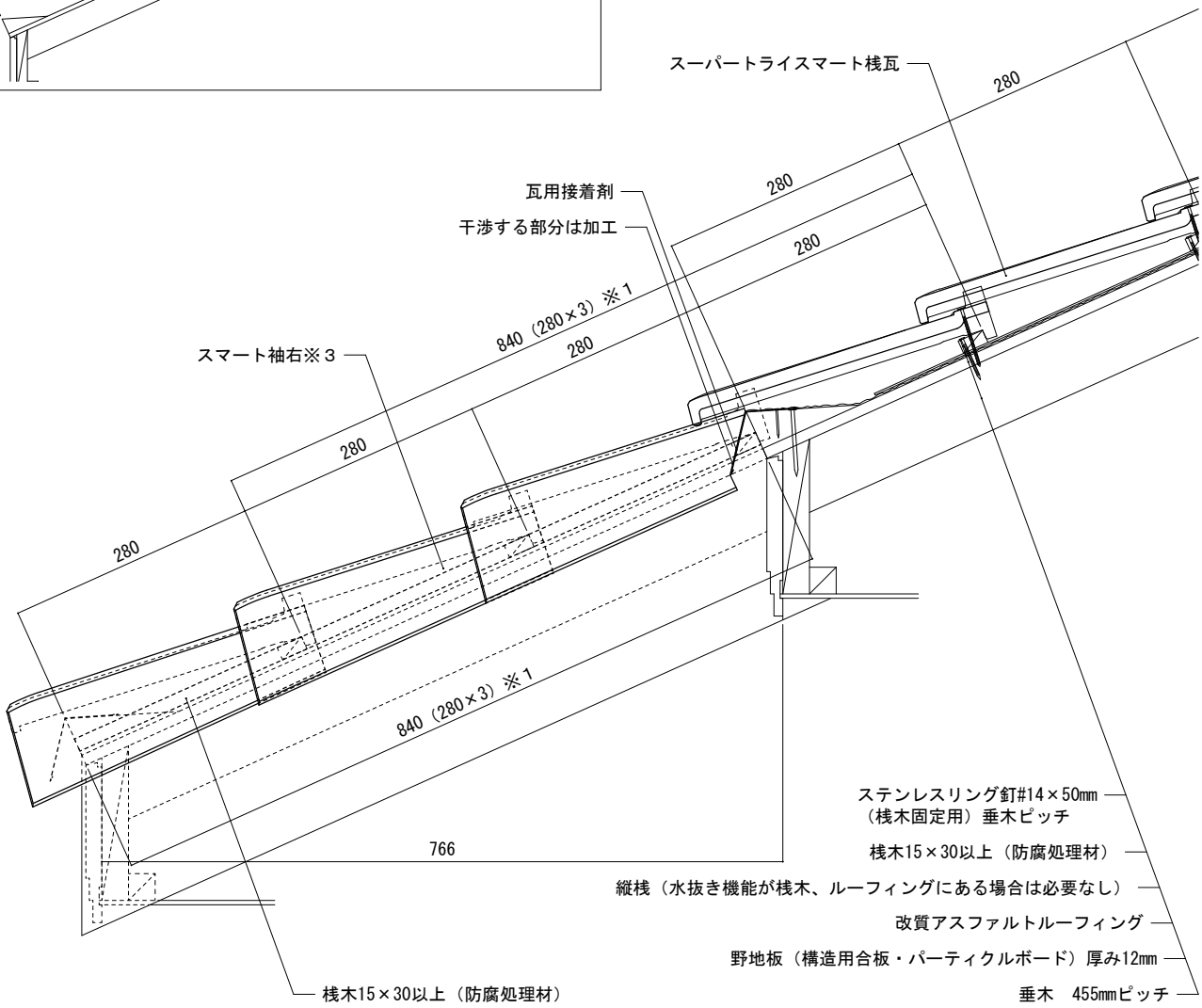


備考：※１すがりの野地寸法は均等割り付けをします。図は桟瓦の割り付け寸法が260～285の場合です。なお、この図は280の場合を示しています。

※２寄棟屋根（廻隅瓦）での割り付け寸法は、4.0寸勾配275mm、4.5寸勾配280mm、5.0寸勾配285mmとなります。

※３260～269の場合は、干渉するヒレ側面を加工してください。

| 縮尺：1/8 | 作成年月日：2022年 2月 1日 | 第２版 | Tsuruya 株式会社　鶴　弥 |
|---|---|---|---|