屋根材名称	陶器製防災平板瓦　スーパートライ110スマート	図面番号：
図面名称	野地面換気(野地面換気エアフローＰｌｕｓ+※1・トライ片流冠(タマブチ付))	F形SM-構12-換-7

野地面換気エアフローＰｌｕｓ+ 取付位置及び開口位置詳細 ※２

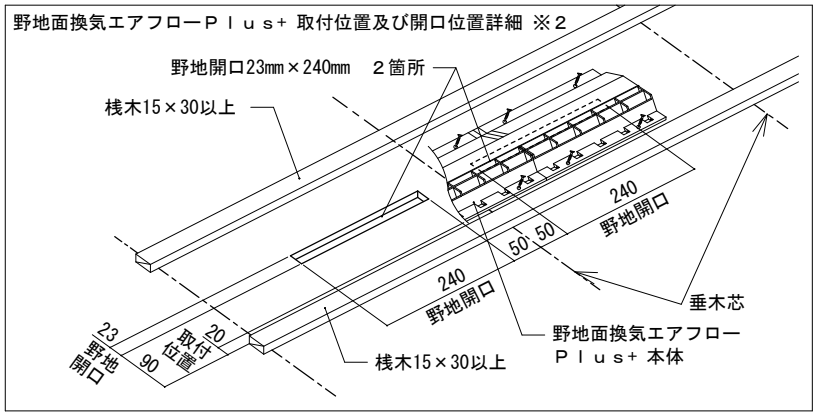

【屋根部位】

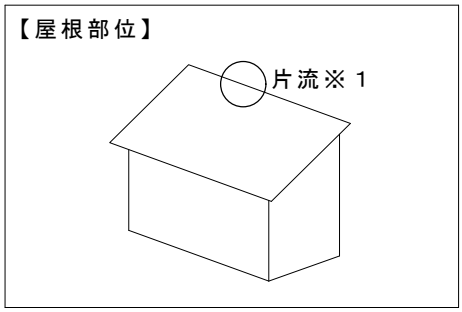

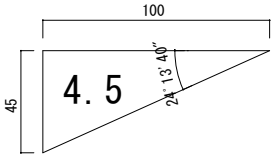

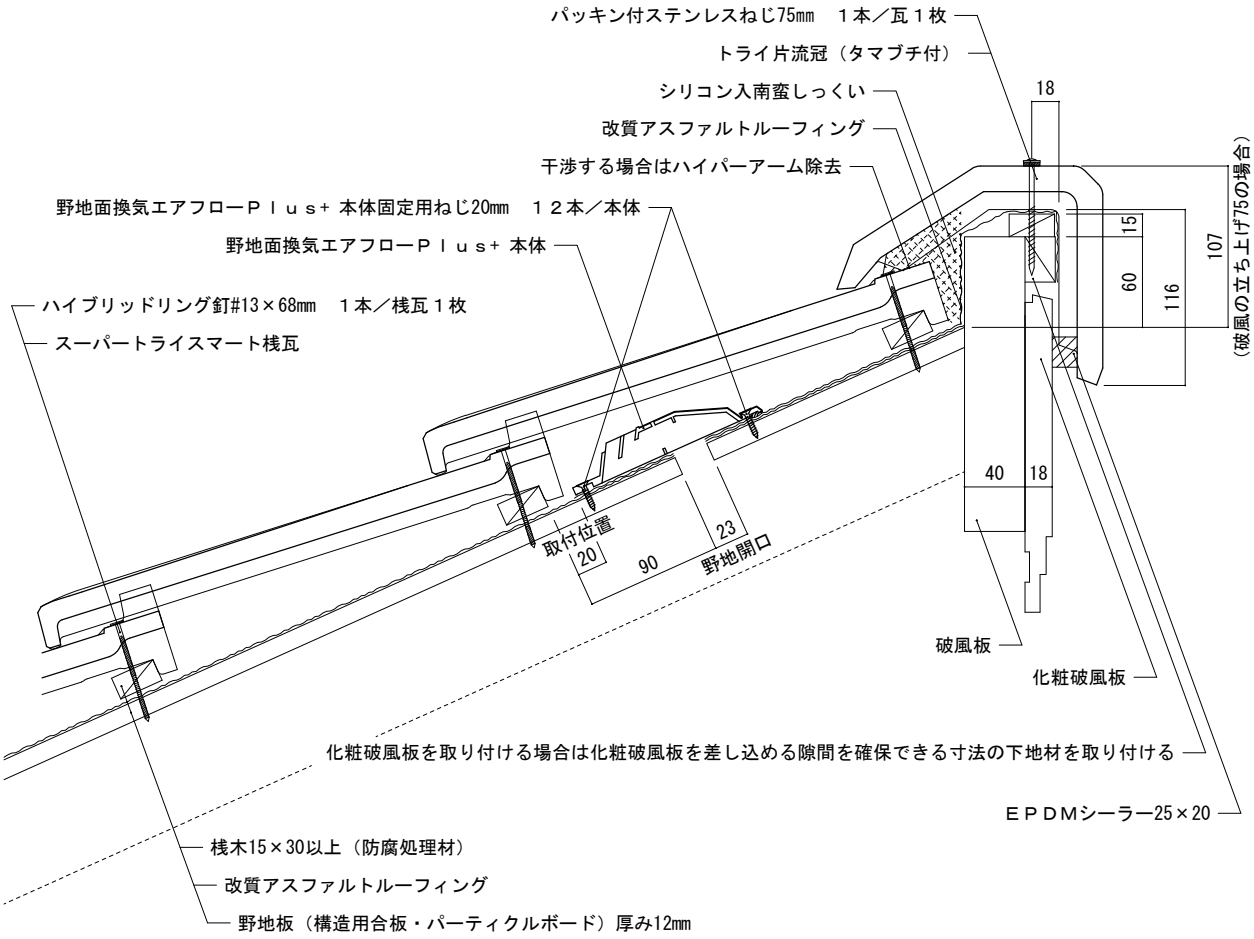

備考:

※１野地面換気エアフローＰｌｕｓ+は片流、方形屋根、急勾配屋根、平行壁際に使用できます。図は片流の納まりを示しています。

※２取付位置は出来るだけ最上段の桟瓦下に取り付けます。最上段が桟切断瓦の場合又は方形屋根の場合には、２段目又は３段目の桟瓦下に取り付けます。

縮尺：1/5	作成年月日：2022年 2月 1日	第１版	Tsuruya 株式会社　鶴　弥