| 屋根材名称 | 陶器製防災平板瓦　スーパートライ110タイプ３ | 図面番号： |
|---|---|---|
| 図面名称 | 大棟（Ｆ１/Ｆ２冠瓦・乾式） | F形3-硬18-大-1 |

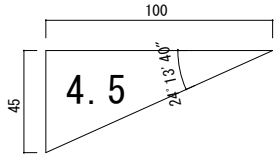


【屋根部位】

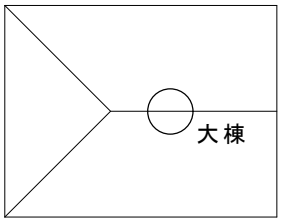


棟際下地詳細(縮尺：1/10)

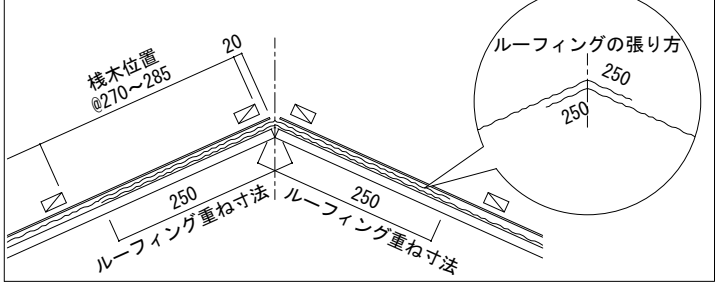


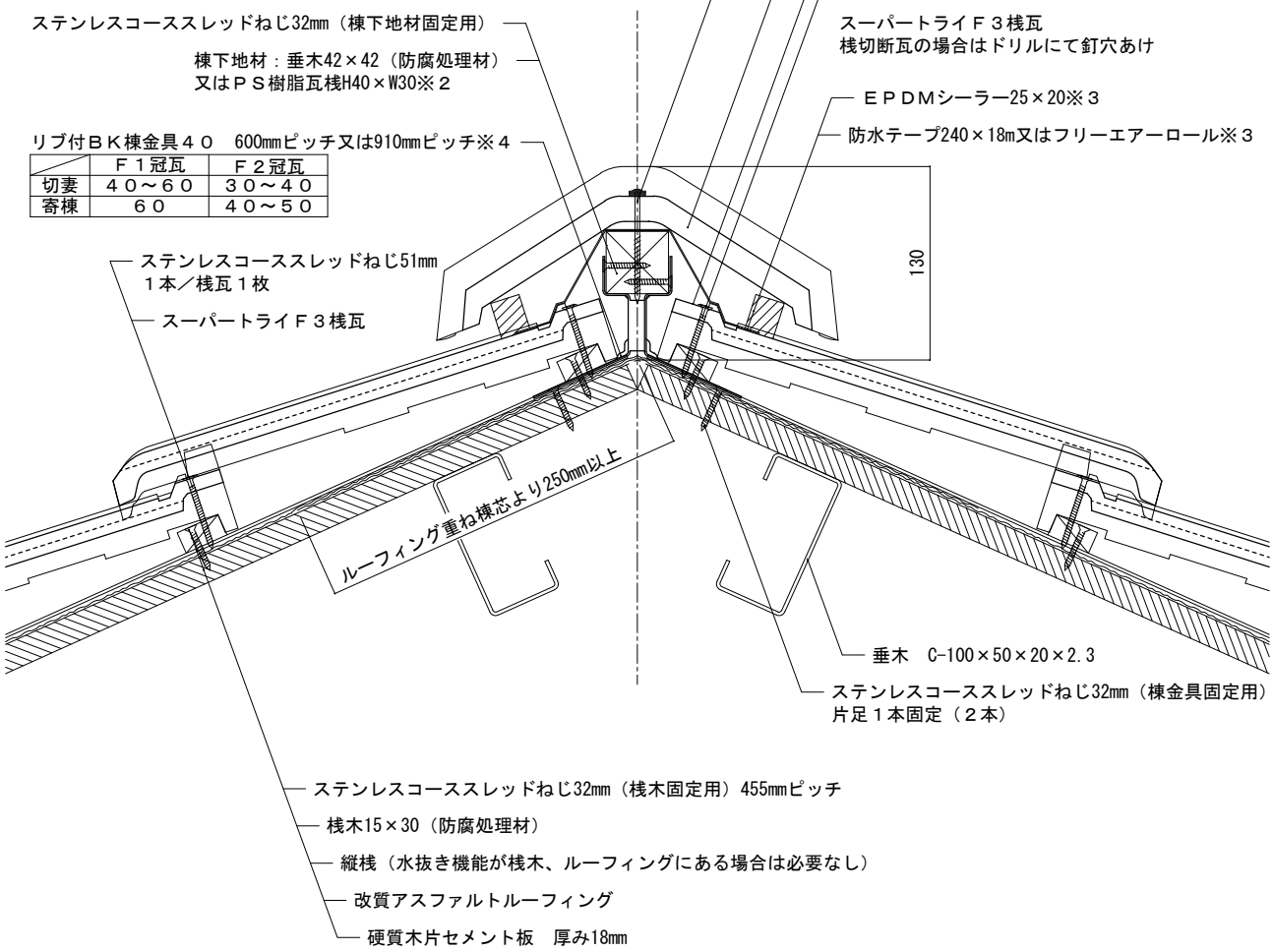


| | Ｆ１冠瓦 | Ｆ２冠瓦 |
|---|---|---|
| 切妻 | ４０～６０ | ３０～４０ |
| 寄棟 | ６０ | ４０～５０ |

備考:この図はルーフィングより上の屋根材の納まり例です。屋根構造及び屋根下地材の施工方法を示すものではありません。

※１図はＦ１冠瓦を示しています。※２図は垂木42×42（防腐処理材）を示しています。※３図は防水テープ240×18mを示しています。フリーエアーロールを使用する場合はＥＰＤＭシーラー25×20は必要ありません。※４ 600mmピッチを推奨します。

| 縮尺：1/5 | 作成年月日：2022年 2月 1日 | 第１版 | Tsuruya 株式会社　鶴　弥 |
|---|---|---|---|