屋根材名称	陶器製防災平板瓦　スーパートライ110タイプ３	図面番号：
図面名称	すがり（瓦割り付け有り）※1	F形3-構12-ス-4

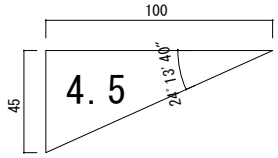

【屋根部位】

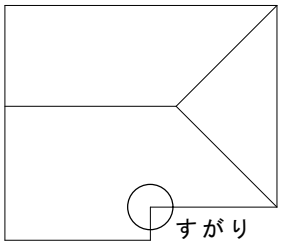

瓦割り付け（縮尺：1/20）

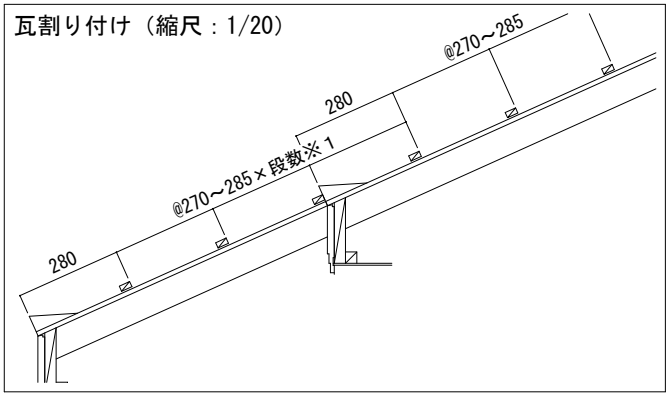

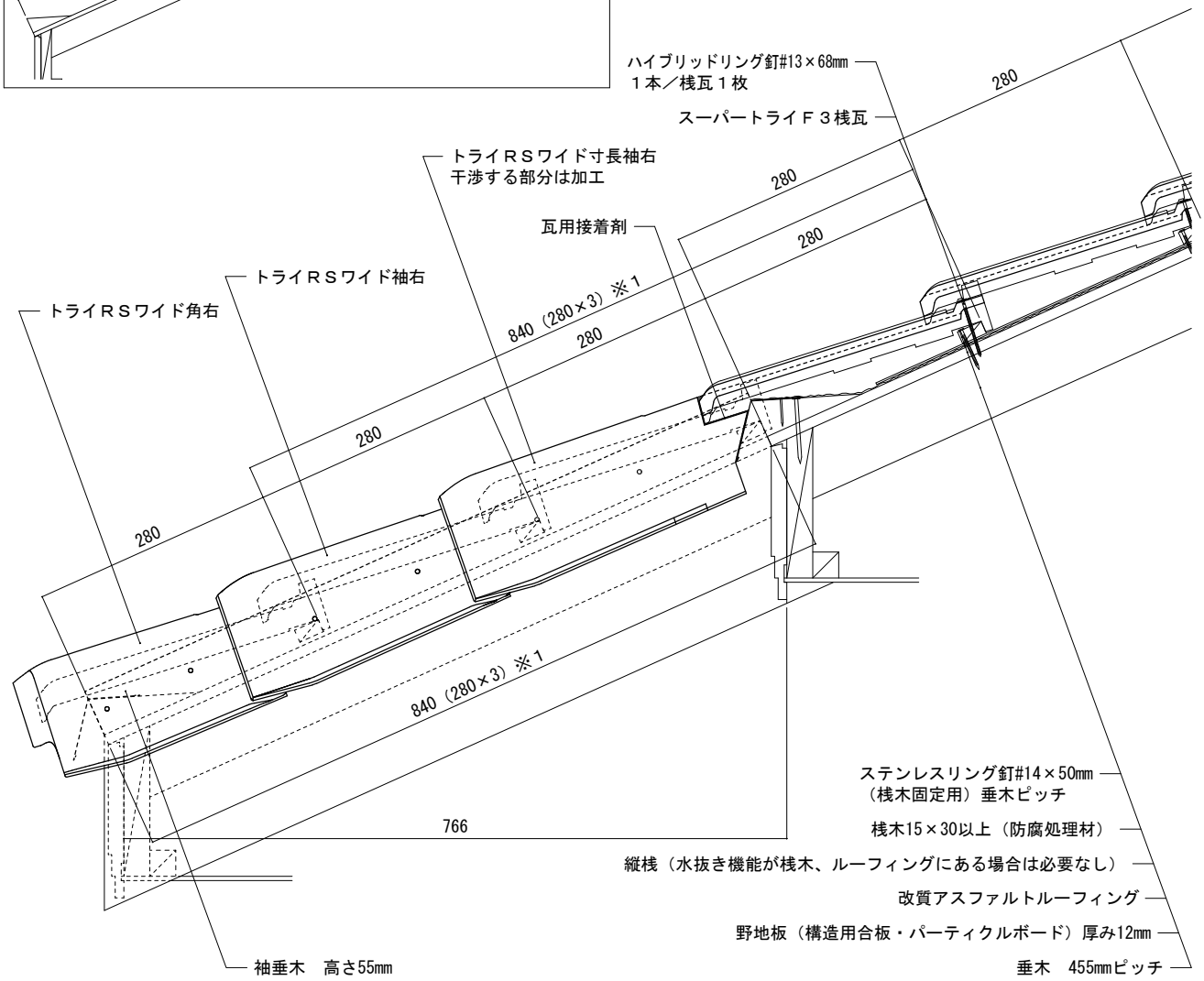

備考：

※１すがりの野地寸法は均等割り付けをします。図は桟瓦の割り付け寸法が270～285の場合です。なお、この図は280の場合を示しています。

縮尺：1/8	作成年月日：2022年 2月 1日	第１版	Tsuruya 株式会社　鶴　弥