屋根材名称	陶器製防災平板瓦　スーパートライ110タイプ１	図面番号：
図面名称	棟換気（Ｐ－換・Ｆ１／Ｆ２冠瓦・乾式・桟切断瓦）	F形1-構12-換-2

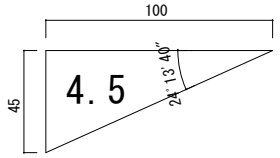

【屋根部位】

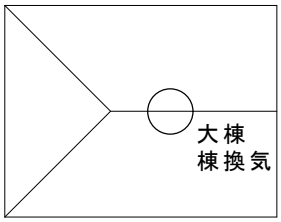

大棟の施工（Ｐ－換以外の箇所）

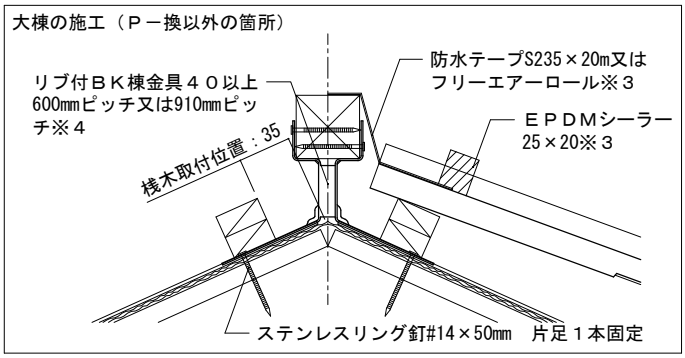

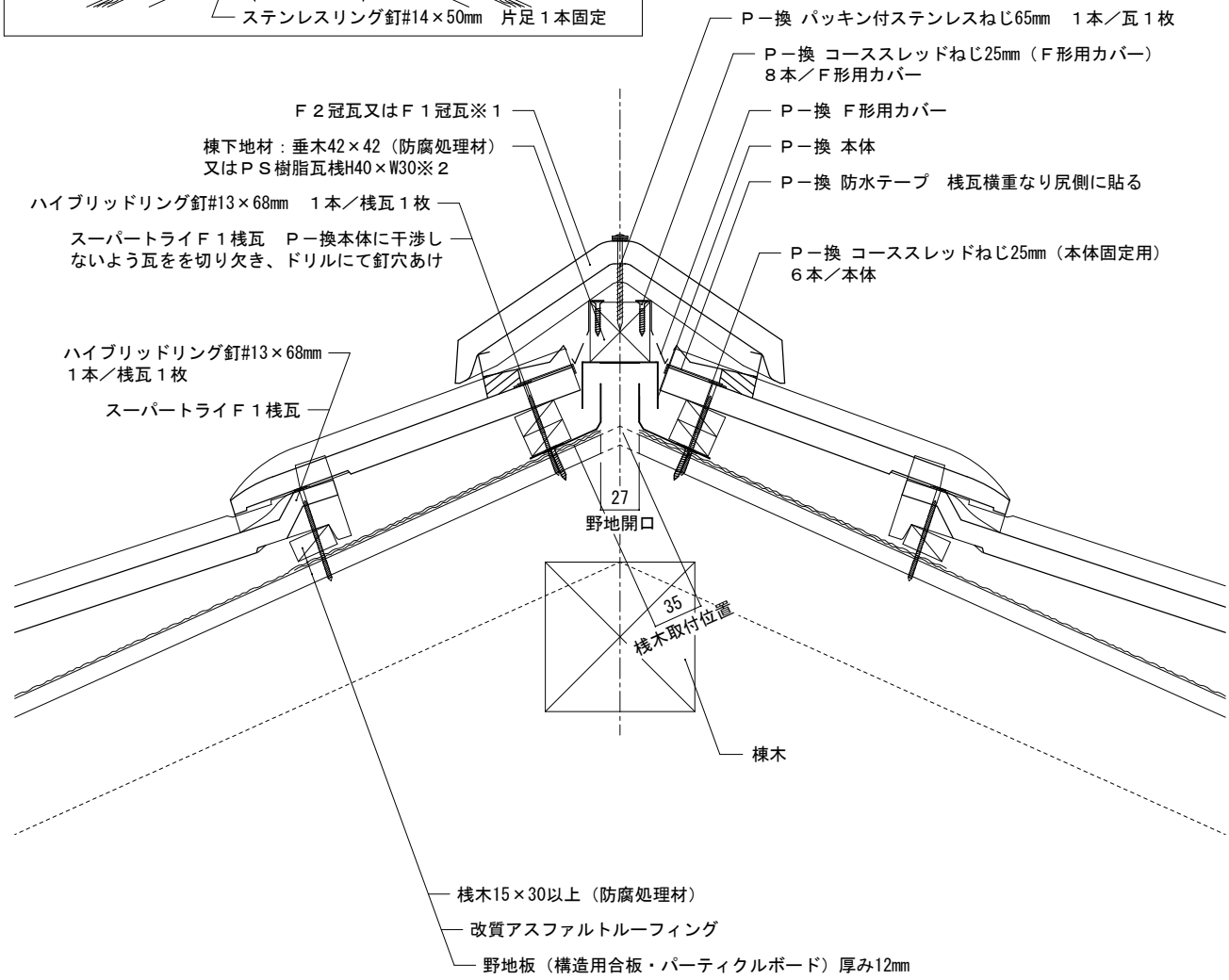

備考:

※１図はＦ２冠瓦を示しています。※２図は垂木42×42（防腐処理材）を示しています。※３図は防水テープS235×20mを示しています。フリーエアーロールを使用する場合はＥＰＤＭシーラー25×20は必要ありません。※４防水テープ又はフリーエアーロールを使用する場合は、600mmを推奨します。

縮尺：1/5	作成年月日：2025年11月 1日	第２版	Tsuruya 株式会社　鶴　弥