屋根材名称	陶器製防災平板瓦　スーパートライ110タイプ１	図面番号：
図面名称	棟換気（Ｐ－換・Ｆ１／Ｆ２冠瓦・乾式・桟一枚瓦）	F形1-構12-換-1

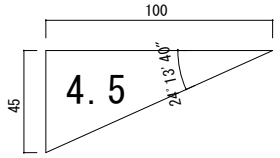

【屋根部位】

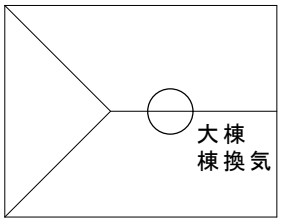

大棟の施工（Ｐ－換以外の箇所）

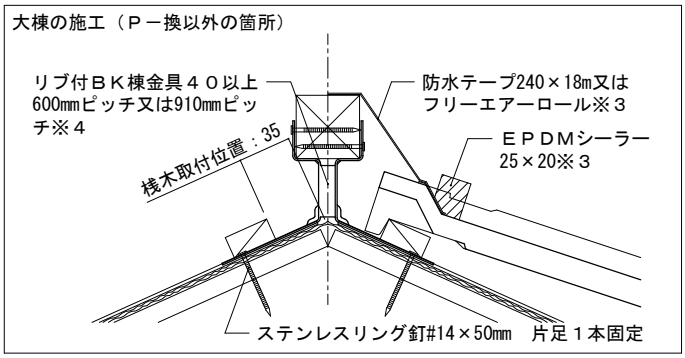

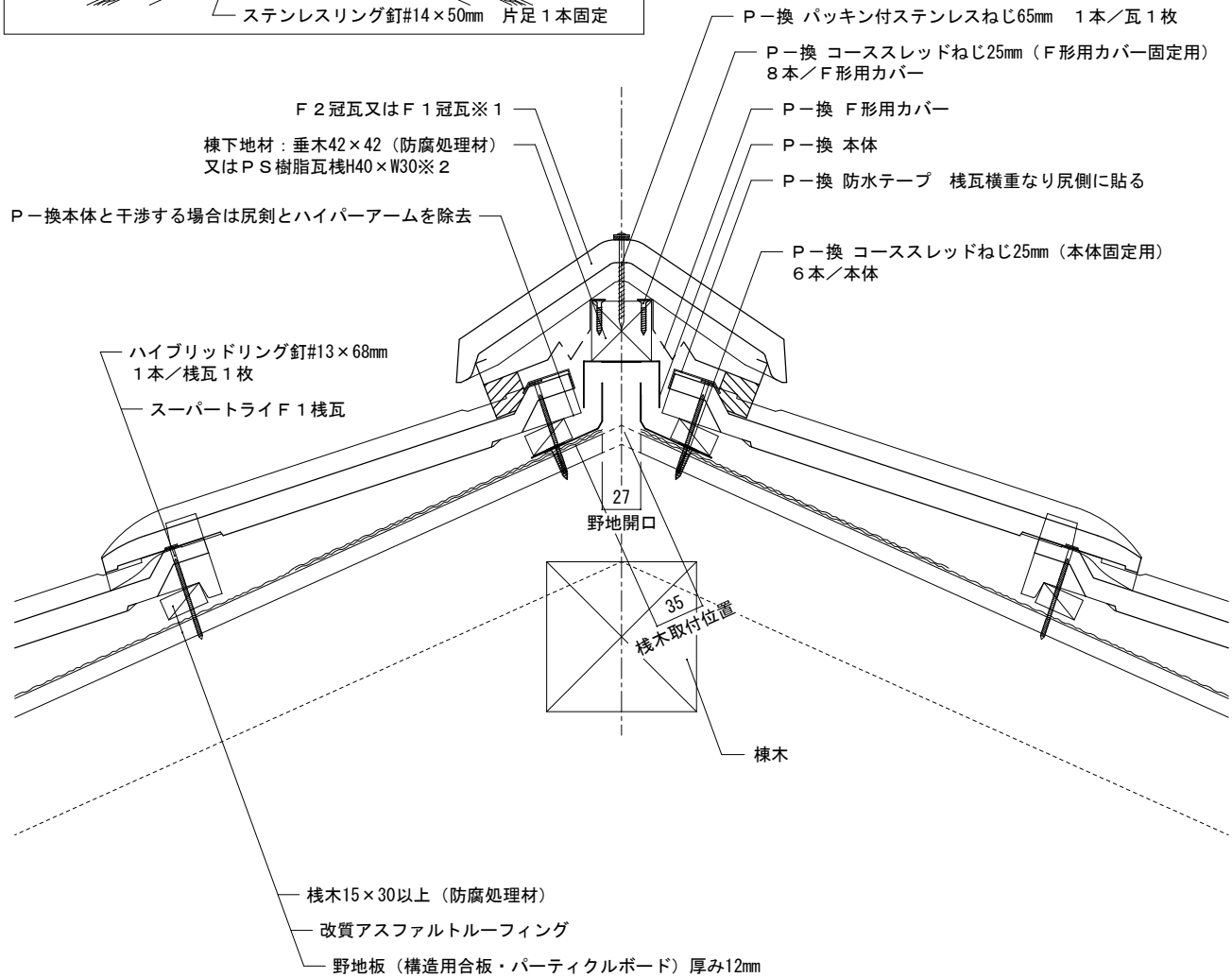

備考：

※１図はＦ２冠瓦を示しています。※２図は垂木42×42（防腐処理材）を示しています。※３図は防水テープ240×18mを示しています。フリーエアーロールを使用する場合はＥＰＤＭシーラー25×20は必要ありません。※４防水テープ又はフリーエアーロールを使用する場合は、600mmピッチを推奨します。

縮尺：1/5	作成年月日：2022年 2月 1日	第１版	Tsuruya 株式会社　鶴　弥

耐風圧性能試験成績書に合わせ　ステンレスリング釘#14×50mm（棟金具固定用）片足２本固定→片足１本固定　に変更